AP

AP 100

APT 200

Pompa auto-adescante di tipo centrifugo con eiettore esterno (tipo convertibile) da 2″ e da 4″; adatta per approvvigionamento d'acqua (anche se miscelata a gas) in piccoli impianti domestici, quando accoppiate a serbatoi autoclave, costituiscono un sistema di pressurizzazione automatico.

Self-priming centrifugal pump with external ejector (convertible) 2″ and 4″; for water supplies (even if mixed with gas) in small household systems, when connected to autoclave tanks, an automatic pressurisation system comes.

Bomba auto-aspirante de tipo centrífugo con eyector exterior (tipo convertible) de 2″ y de 4″; apropiada para el suministro de agua (aunque esté mezclada congas) en pequeñas instalaciones domésticas, cuando se acoplan a equipos de presión constituyen un sistema de presurización automático.

Pompe auto-amorçante de type centrifuge avec éjecteur externe (type convertible) de 2″ et de 4″; apte à l'approvisionnement d'eau (même si mélangée à des gaz) dans les petites installations domestiques; accouplée à un réservoir, peut constituer un système de pressurisation automatique.

CARATTERISTICHE COSTRUTTIVE / CONSTRUCTION FEATURES CARACTERÍSTICAS CONSTRUCTIVAS / CARACTÉRISTIQUES D'EXÉCUTION	
Corpo pompa **Pump body** **Cuerpo bomba** **Corps de pompe**	ghisa cast iron fundición fonte
Supporto motore **Motor bracket** **Soporte motor** **Support moteur**	ghisa o alluminio (AP 75÷100), ghisa (AP 150÷200) cast iron or aluminium (AP 75÷100), cast iron (AP 150÷200) fundición o aluminio (AP 75÷100), fundición (AP 150÷200) fonte ou aluminium (AP 75÷100), fonte (AP 150÷200)
Girante **Impeller** **Rodete** **Turbine**	Noryl® o ottone Noryl® or brass Noryl® o latón Noryl® ou laiton
Tenuta meccanica **Mechanical seal** **Sello mecánico** **Garniture mécanique**	ceramica-grafite ceramic-graphite cerámica-grafito céramique-graphite
Albero motore **Motor shaft** **Eje motor** **Arbre moteur**	acciaio AISI 416 (AP 75÷100), AISI 303 parte idraulica (AP 150÷200) stainless steel AISI 416 (AP 75÷100), AISI 303 hydraulic side (AP 150÷200) acero AISI 416 (AP 75÷100), AISI 303 parte hidráulica (AP 150÷200) acier AISI 416 (AP 75÷100), AISI 303 partie hydraulique (AP 150÷200)
Temperatura del liquido **Liquid temperature** **Temperatura del liquído** **Température du liquide**	0 - 50 °C
Pressione di esercizio **Operating pressure** **Presión de trabajo** **Pression de fonctionnement**	max 8 bar
MOTORE / MOTOR / MOTOR / MOTEUR	
Motore 2 poli a induzione **2 pole induction motor** **Motor de 2 polos a inducción** **Moteur à induction à 2 pôles**	3~ 230/400V-50Hz 1~ 230V-50Hz (con termoprotettore with thermal protection con protección térmica avec protection thermique)
Classe di isolamento **Insulation class** **Clase de aislamiento** **Classe d'isolation**	F
Grado di protezione **Protection degree** **Grado de protección** **Protection**	IP44

TYPE	TRUCK		CONTAINER	
	PALLET (cm)	N° pumps	PALLET (cm)	N° pumps
AP 75-100	85X110X145	60	85x110x190	80
AP 150-200	80x120x140	35	80x120x190	49

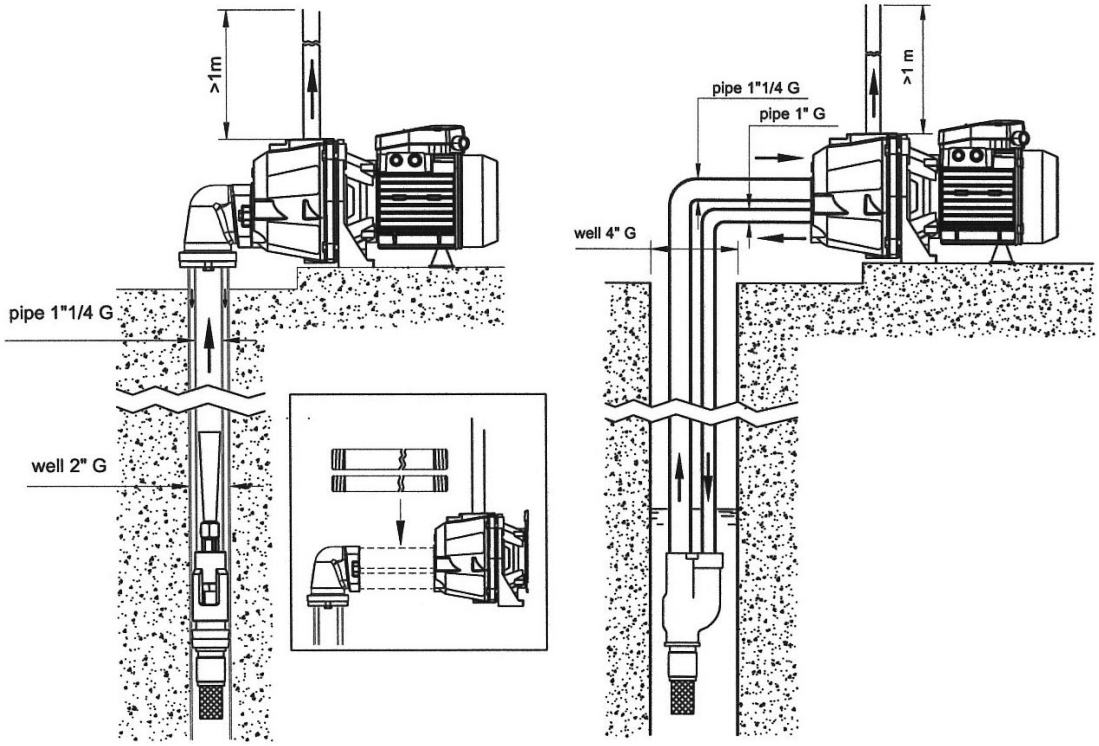

TYPE 1~	TYPE 3~	P2 (HP)	P2 (kW)	P1 (kW) 1~	P1 (kW) 3~	AMPERE 1~ 1x230 V 50 Hz	AMPERE 3~ 3x400 V 50 Hz	Ejector type	Suction depth. m	Q (m³/h - l/min) 0,18	0,36	0,6	0,9	1,2	1,5	1,8	2,1	3	3,6
										3	6	10	15	20	25	30	35	50	60
										H (m)									
AP 75	**APT 75**	0,8	0,59	0,8	0,81	3,7	1,4	P 20	15	31	28	25	22	19	17	15	12	-	-
									20	28	23	18	15	13	11	-	-	-	-
								P 30	25	22	16	11	8	-	-	-	-	-	-
									30	14	8	-	-	-	-	-	-	-	-
AP 100	**APT 100**	1	0,74	1,02	1,05	4,7	2,3	P 20	15	40	37	34	30	27	24	21	18	-	-
									20	37	34	30	25	21	17	-	-	-	-
								P 30	25	30	25	20	14	11	-	-	-	-	-
									30	14	8	-	-	-	-	-	-	-	-
									35	12	4	-	-	-	-	-	-	-	-
AP 150	**APT 150**	1,5	1,1	1,65	1,65	8,2	3	P 20	15	-	-	-	-	-	-	42	35	25	21
									20	-	-	-	-	-	50	37	30	21	-
									25	-	-	-	-	-	45	34	27	-	-
								P 30	35	-	-	-	49	41	20	-	-	-	-
									40	-	-	48	40	-	-	-	-	-	-
									50	-	49	43	20	-	-	-	-	-	-
AP 200	**APT 200**	2	1,5	2,22	2,22	10,3	4,1	P 20	15	-	-	-	-	-	-	-	46	35	30
									20	-	-	-	-	-	-	48	43	32	27
									25	-	-	-	-	-	50	44	40	28	23
								P 30	35	-	-	-	-	-	-	28	20	-	-
									40	-	-	-	46	30	-	-	-	-	-
									50	-	-	49	40	-	-	-	-	-	-

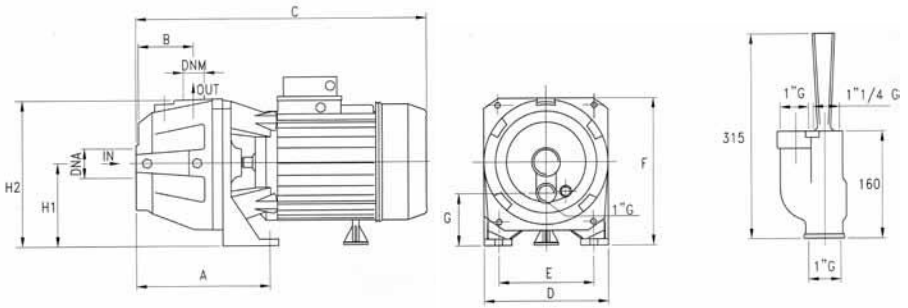

TYPE	DIMENSIONS (mm) A	B	C	D	E	F	G	H1	H2	DNA	DNM	I	L	M	Kg
AP 75	168	82	360	180	140	195	52	97	188	1" 1/4 G	1" G	440	200	225	16.7
AP 100	168	82	360	180	140	195	52	97	188	1" 1/4 G	1" G	440	200	225	18
AP 150	125	74	415	220	177	230	60	112	240	1" 1/4 G	1" G	525	230	280	27.2
AP 200	125	74	415	220	177	230	60	112	240	1" 1/4 G	1" G	525	230	280	27.7